TOPLOVODNI KOTLI ZA CENTRALNO OGREVANJE NA LES
MODEL: STADLER CENTRAL 17 IN 23

Etažni kotli so namenjeni montaži in uporabi v nepodkletenih stanovanjskih hišah in stanovanjskih blokih, kjer ni centralnega ogrevanja in ni možnosti za instalacijo klasične kotlovnice. Spodnje stransko zgorevanje uvršča kotle v družino trajno žarnih kotlov, kar pomeni, da je interval nalaganja daljši kot pri ostalih vrstah kotlov. Kotli so izredno varčni, tako da je poraba goriva na kurilno sezono zelo mala. Dimenzijsko in estetsko so prilagojeni za postavitev v kuhinjski niz.

Instalacija centralnega ogrevanja se naj izvede po možnosti tako, da se priklop na sistem ogrevanja vgradi horizontalno ob strani kotla. Tak način instalacije omogoča, da se kotel poravna z robom delovne mize v kuhinji. Pri načinu vodenja cevi vertikalno za kotlom bo kotel izstopal iz kuhinjskega niza.

Kotel ima tristransko možnost priključka na dimnik in še vertikalno s posebnim pokrovom.
Kotel je primeren za kurjenje suhega lesa dolžine 25 cm. Kotel naj bo priključen na dimnik premera Ø 160 mm. Vlek dimnika mora biti 20 Pa. Priporočamo meritev dimnika pred vgradnjo kotla. Pri slabšem dimniku moramo le-tega urediti, da bi lahko kotel optimalno deloval.
Vsi kotli so izdelani s termičnim varovalom.
Novi modeli imajo pregibni nalagalni pokrov, kar olajša nalaganje goriva.

BISTVENE PREDNOSTI KOTLA ZA ETAŽNO OGREVANJE:

- vgrajena kuhalna plošča omogoča pogrevanje jedi
- v prostoru, kjer kotel stoji ni potrebno vgraditi radiatorja
- dober izkoristek in minimalno obremenjevanje okolja
- avtomatski regulator vleka omogoča trajno žarno kurjenje
- potezna rešetka omogoča čiščenje rešetke med obratovanjem
- ena polnitev omogoča večurno gorenje
- uporaba atestiranih materialov omogoča dolgo življenjsko dobo

OBSEG DOBAVE	C17	C23
Kotel z oblogo	✘	✘
Termometer	✘	✘
Regulator vleka	✘	✘
Čistilni pribor	✘	✘

Izračun za izbiro potrebne moči kotla							
m^2 kvadratura stanovanja	x	cm višina bivalnih prostorov	x	0,30 koeficient toplotnih izgub	/ 860	=	*potrebna moč kotla*
Pri slabši izolaciji, senčni ali višinski legi je koeficient toplotnih izgub 0,40.							

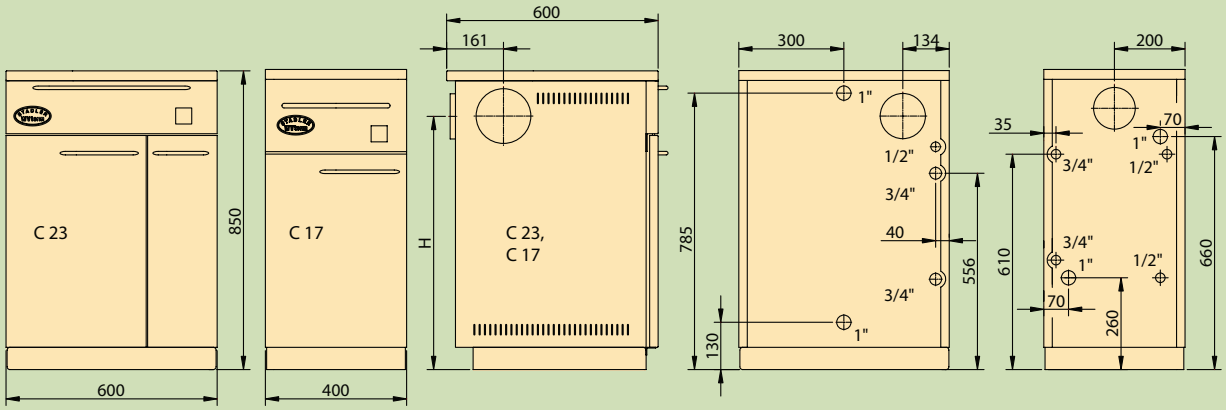

Model kotla CENTRAL	Moč kW	Moč na vodo kW	Moč na okolico	Zalo-govnik dm^3	Voda v peči l	Dimni priključ. Ø mm	Potre-bni vlek Pa	Odvod dovod R"	Masa cca kg	H mm
17	7-10	14	3	35	35	118	10-15	1"	132	740
23	10-14	19	4	46	40	128	15-20	1"	198	718

Pridržujemo si pravico do sprememb!

WVterm d.o.o., Valvasorjeva 73, 2000 Maribor, tel.: +386 2 429 28 10, fax: +386 2 420 21 67, *wvterm@wvterm.si*
Industrijska prodajalna tel.: +386 2 429 28 20, fax: +386 2 420 02 79, *trgovina@wvterm.si*